Anfrageformular

Ölprotektor.de

Fax 05921 71347 - 29
info@oelprotektor.de

Zur Fertigung von Sondergrößen für Ihre individuellen Anforderungen benötigen wir lediglich die Abmessungen. Bitte tragen Sie Ihre Werte in den unten aufgeführten Feldern ein.
Lieferung erfolgt innerhalb von ca. 3 Wochen nach Auftragseingang und Klärung aller technischen Details.

Bitte füllen Sie den Anfragebogen aus und wir lassen Ihnen kurzfristig ein entsprechendes Angebot zukommen!

Firma		Telefon	
Vorname		Nachname	
Adresse		E-Mail	
Adresse			
PLZ / Ort			

FDD Flachdachdurchführung Sonderanfertigung: ☐

1 Ausgang

2 Ausgänge

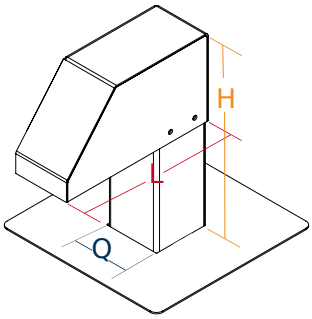

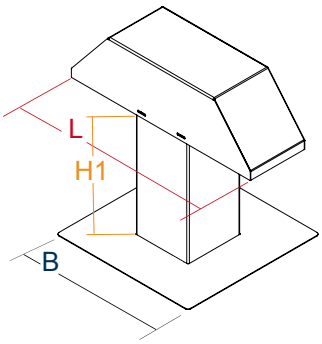

H = Höhe in mm

Q = Querschnitt in mm

L = Länge in mm

1 Ausgang ☐

H1 = Höhe 1 in mm

B = Basisplatte in mm

2 Ausgänge ☐

Anfrageformular

Ölprotektor.de

Fax 05921 71347 - 29
info@oelprotektor.de

Zur Fertigung von Sondergrößen für Ihre individuellen Anforderungen benötigen wir lediglich die Abmessungen. Bitte tragen Sie Ihre Werte in den unten aufgeführten Feldern ein.
Lieferung erfolgt innerhalb von ca. 3 Wochen nach Auftragseingang und Klärung aller technischen Details.

Bitte füllen Sie den Anfragebogen aus und wir lassen Ihnen kurzfristig ein entsprechendes Angebot zukommen!

FDF Flachdachfuß zur dampfdiffusionsdichten Anwendung Sonderanfertigung:

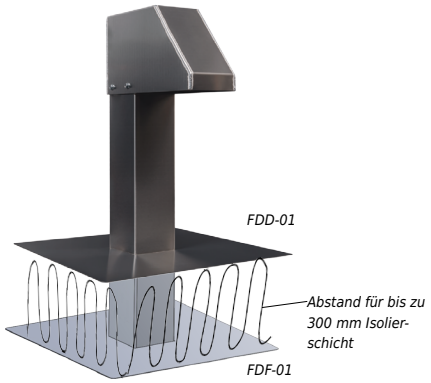

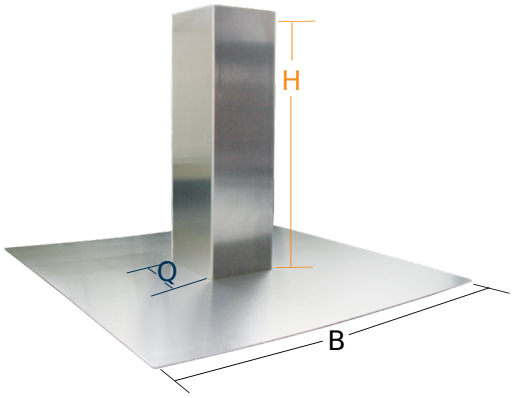

H =Höhe in mm

Q = Querschnitt in mm

B = Basisplatte in mm

FDS Serviceport Sonderanfertigung:

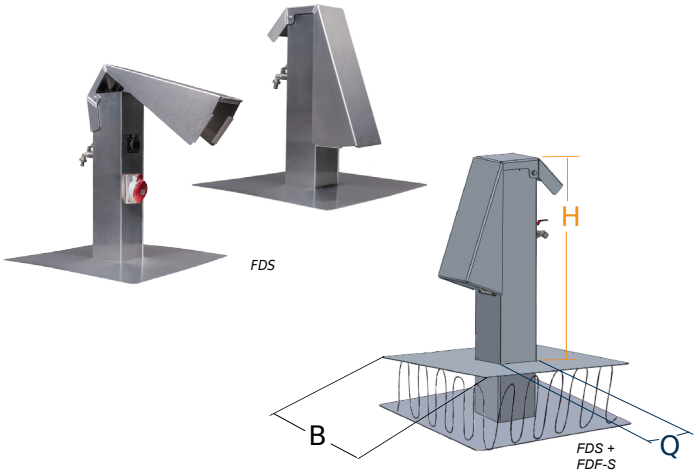

H = Höhe in mm

Q = Querschnitt in mm

B = Basisplatte in mm

Angaben zurücksetzen

Formular versenden

GUS Gewässer-Umwelt-Schutz GmbH
Bentheimer Str. 300
48531 Nordhorn
T: 05921 713470

info@oelprotektor.de