Flachdachdurchführung

Die *professionelle Lösung.*

- **FDD Flachdachdurchführung**
- **FDF Flachdachfuß zur dampf-diffusionsdichten Anwendung**
- **FDS Serviceport**

www.tuv.com TÜVRheinland® ID:0100001400

- Regelmäßige Betreuung
- Fachbetrieb gemäß WHG

FDD Flachdachdurchführung

Nachträgliche Änderungen am Flachdach beschädigen meist die Dachhaut und tragen ein großes Risiko für eindringende Feuchtigkeit und Kältebrücken.

Daher ist es von großer Wichtigkeit bereits bei der Planung eines Flachdaches, alle Dachdurchführungen zu bedenken, auch in Anbetracht zukünftiger Installationen von zum Beispiel Solar- oder PV-Anlagen.

Wir empfehlen Ihnen beim Bau eines Flachdaches immer ausreichend Dachdurchführungen zu installieren.

FDD

- Material: Aluminium
- Ausführung: wasserdichte, geschweißte Ausführung
- Montage: die Dachdichtungsbahnen können direkt an die Außenwandung der Flachdachdurchführung herangeführt und verklebt werden

2 Ausgänge

FDD-05

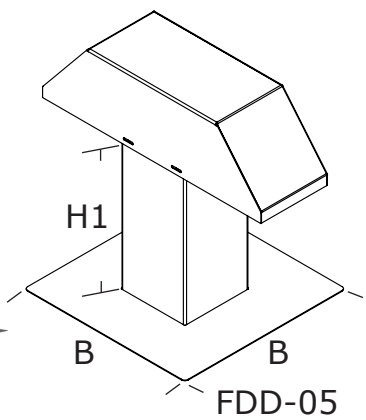

FDD-05

1 Ausgang

FDD-01

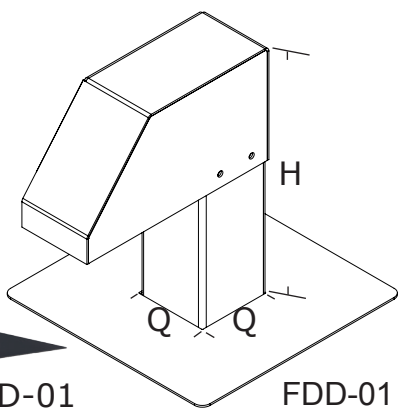

FDD-01

Artikel	Höhe H mm	Höhe H1 mm	Querschnitt Q mm	Basisplatte B mm	Beschreibung
FDD-01	275	155	80x80	250x250	1 Ausgang
FDD-02	600	400	125x125	550x550	1 Ausgang
FDD-03	600	400	250x125	550x550	1 Ausgang
FDD-04	600	400	500x125	680x550	1 Ausgang
FDD-05	600	400	200x200	550x550	2 Ausgänge

FDF Flachdachfuß zur dampfdiffusionsdichten Anwendung

Der Flachdachfuß zur dampfdiffusionsdichten Anwendung ist eine Ergänzung zur Flachdachdurchführung und dem Serviceport. Er besteht aus einem zusätzlichen Dachsockel. Das zusätzliche Indachelement schützt die Dachdämmung zuverlässig vor Tau- und Schwitzwasser.
Mittels des Flachdachfußes wird das Eindringen von Kondensatwasser in die Isolationsebene verhindert. Eine dampfdiffusionsdichte Dachhaut kann dadurch gewährleistet werden.

FDF

- Material: Aluminium
- Ausführung: wasserdichte, geschweißte Ausführung
- Kombination: für Isolationsstärken bis 300 mm geeignet
- Anschlüsse: Indach- und Aufdachelement werkzeuglos zusammensteckbar und bequem abzudichten

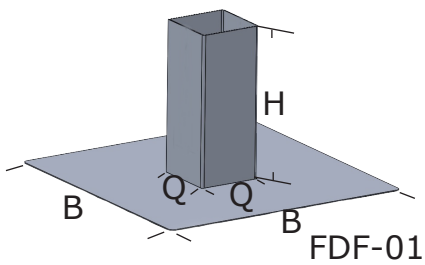

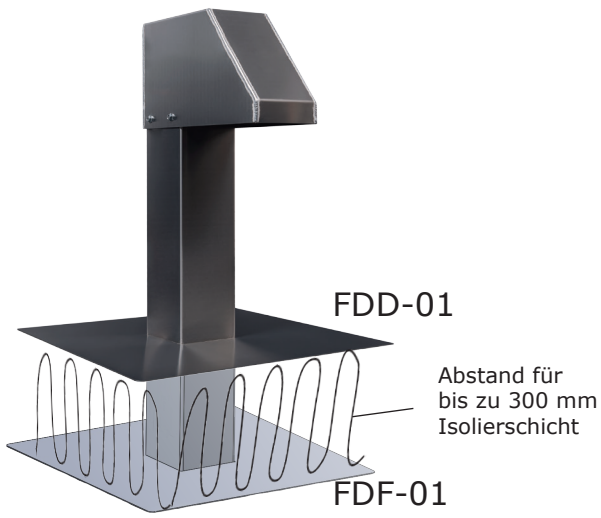

Artikel	Höhe H mm	Querschnitt Q mm	Basisplatte B mm
FDF-01	155	76x76	250x250
FDF-02	400	121x121	550x550
FDF-03	400	246x121	550x550
FDF-04	400	496x121	680x550
FDF-05	400	196x196	550x550

Gewässer-Umwelt-Schutz.de
Mit Sicherheit kein Risiko!

FDS Serviceport

Die Hallen und Gebäude nehmen immer mehr an Größe zu. Die damit einhergehenden Servicearbeiten gestalten die Versorgung der Handwerker mit Strom und Wasser oft müßig. Es müssen Zutrittsmöglichkeiten geschaffen werden und während der Dacharbeiten geöffnet bleiben, was Risiken mit sich bringt: Stolpergefahr, Risiko eines Wasserschadens, potentielle Beschädigung der Zugangsleitungen etc.

Der Serviceport ist hierfür unsere Lösung. Er ist eine Dachdurchführung mit integriertem Strom- und Wasseranschluss. Durch diese professionelle Lösung ist eine saubere Abdichtung der Gebäudehülle gewährleistet. In Kombination mit dem Flachdachfuß wird die Isolierung dampfdiffusionsdicht verschlossen. Der Serviceport bietet den integrierten Anschlüssen durch den klappbaren Deckel einen Regen- und UV-Schutz.

FDS

- Material: Aluminium
- Ausführung: wasserdichte, geschweißte Ausführung
- Anschlüsse: 1/2" Wasseranschluss, 200 Volt Schuko-Stecker und 400 Volt Starkstromanschluss
- je nach Bedarf auf dampfdiffusionsdicht erweiterbar

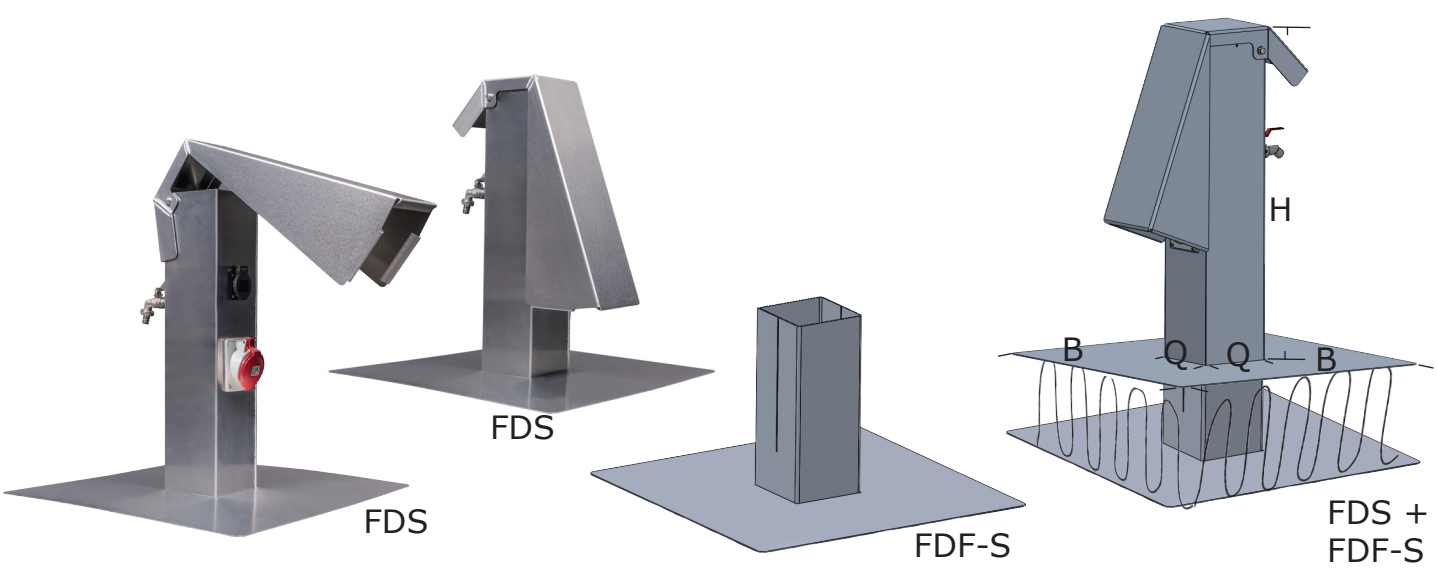

Artikel	Höhe H mm	Querschnitt Q mm	Basisplatte B mm
FDS	570	125 x 125	550x550
Ergänzung auf dampfdiffusionsdichte Bauweise:			
FDF-S	400	121x121	550x550

GUS Gewässer-Umwelt-Schutz GmbH Lise-Meitner-Straße 14 48529 Nordhorn
Fon 05921.71347.0 Fax 05921.71347.29 info@oelprotektor.de **www.oelprotektor.de**